www.goettlichebarmherzigkeit.at

röm. kath. Pfarre

Göttliche Barmherzigkeit

1100, Quellenstraße 197

☎ 01 36 18 210

E-Mail: pfarre@goettlichebarmherzigkeit.at

Wien, April 2023

P a s t o r a l k o n z e p t

I. Leitbild:

- In Verbundenheit mit Jesu Worten erkennen wir die Liebe als unser höchstes Gebot.
- Wir leben und fördern Gemeinschaft, indem wir einen wertschätzenden Umgang miteinander pflegen, füreinander da sind, Menschen Heimat geben, Orte der Begegnung schaffen.
- Wir sprechen Menschen an und leben Gemeinschaft im Glauben und bei Festen.

II. Charakteristik der Gemeinden:

KdF: Eine Gemeinde mit zwei verschiedenen Sprachgruppen (deut./poln. Gottesdienste)
Feste und Veranstaltungen im großen Pfarrheim und Garten
Sitz der Ordensgemeinschaft und der Pfarrkirche

DWM: Familiär
Sehr persönliche Gespräche und Kontakte
Aktive Kindergruppen und Elterngruppen mit vielen Veranstaltungen

KvS: Kleine Gemeinde mit Bildungs- und Unterhaltungsveranstaltungen
Aktive kroatisch sprachige Gruppe
Strategischer Ort neben SMZ-Süd mit Parkplatz und modernen Räumen

StA: Kirchenmusik, Chor, Jugendband (rhythmische Messen)
„Dom von Favoriten" mit einem großen Pfarrheim und Garten
pVS Waldkloster (300 Kinder)

III. Unsere Ziele

- Wir ermutigen Menschen ihre Begabungen und Talente in unsere Pfarre einzubringen.
- Wir sprechen Menschen offensiv an und heißen sie willkommen in unserer Gemeinschaft.
- Wir ermuntern Kinder und Jugendliche unsere mit Musik und Gesang modern gestalteten Gottesdienste zu besuchen und als Ministranten aktiv mitzutun.
- Wir orientieren uns verstärkt an den aktuellen Bedürfnissen der Menschen, helfen und unterstützen sie.
- Durch gegenseitige Unterstützung innerhalb der Gemeinden wachsen wir zusammen.
- Wir denken bei all unseren Aktivitäten an den Schutz der Umwelt (Mülltrennung und -vermeidung, Reduktion fossiler Energie…)

Personen und Gremien der Pfarre

Die Pfarre „Göttliche Barmherzigkeit" gibt es seit 1.11.2015. Sie wurde aus den ehemaligen Pfarren Königin des Friedens (KdF), St. Anton von Padua (StA), Dreimal Wunderbare Muttergottes (DWM) und Katharina von Siena (KvS) gebildet.

Die Katholikenzahl beträgt (Stand Ende 2022) 12.962 Personen, wovon etwa 4 % Kirchenbesuchende sind.

Hauptamtliche pastorale Bezugspersonen sind:

Pfarrer P. Dipl.-Theol. Artur Stepien SAC
Pfarrvikar P. Dr. Krzysztof Dudzik SAC
Pfarrvikar P. mgr. Artur Geringer
Aushilfskaplan John Femi Ogunleye
Pastoralassistent Mag. Klaus Eichardt-Ackerler
Pastoralassistentin Barbara Holzer

3 Priester gehören der polnischen Christkönigsprovinz der Pallottiner an und leben gemeinsam in einer Hausgemeinschaft der **Pallottiner** in der Quellenstraße 197. Kaplan John ist Diözesanpriester und wohnt in St. Anton.
Da die Pfarre durch Ordensgeistliche, die die Grundsätze ihres Gründers Vinzenz Pallotti leben, maßgeblich geprägt ist, sind Laienapostolat und die gemeinsame Verkündigung des Glaubens durch Priester und Laien die tragenden Elemente unserer Pfarre.

Weitere **Bedienstete** der Pfarre sind in den Kanzleien Karin Wallner, Monika Widhalm und Alexandra Tomaser, sowie Georghe Bortis, Karin Rottensteiner, Iwona Bieniarz als technische Hilfskräfte und als Mesner Andreas Surówka und Steffen Schmidt

Pfarrer P. Dipl.-Theol. Artur Stepien SAC ist seit 1. September 2019 Pfarrer und damit für alle pfarrlichen Angestellten der Vorgesetzte. Auch in den pfarrlichen Gremien (PGR,VVR und Leitungsteam) ist er der Vorsitzende.

Sprechstunden unserer Priester nach telefonischer Vereinbarung.

Die Kanzleistunden und Gottesdienste sind folgender Übersicht zu entnehmen:

Gottesdienstzeiten und Kanzleiöffnungszeiten der Pfarre „Göttliche Barmherzigkeit"
1100 Wien, Quellenstraße 197 - Tel.: 01 36 18 210

	Königin des Friedens		St. Anton von Padua		Dreimal Wunderbare Muttergottes		Katharina von Siena	
	Gottes-dienst	Kanzlei-stunden	Gottes-dienst	Kanzlei-stunden	Gottes-dienst	Kanzlei-stunden	Gottes-dienst	Kanzlei-stunden
Mo	-	9.00-12.00		9.00-12.00	-	-	-	-
Di	18.30	9.00-12.00 15.00-18.00	18.30	-	-	-	-	-
Mi	18.30	9.00-12.00	8.00	9.00-12.00	-	13.00-15.00	-	15.30-17.30
Do	-	9.00-12.00	18.30	9.00-12.00 15.00-18.00	17.30	-	-	-
Fr	18.30	9.00-12.00	8.00	9.00-12.00	-	-	-	-
Sa	18.30[1)]	-	18.30[2)]	-	17.00[3)]	-	-	-
So	10.00 11.30 (poln.)	-	9.30 11.30 (engl.) 18.30	-	9.00	-	10.30	-

[1)] jeden 2.Samstag im Monat Wortgottesdienst [2)] jeden 4. Samstag im Monat Wortgottesdienst

[3)] jeden 3.Samstag im Monat Wortgottesdienst

Die Gremien der Pfarre:

Der **VVR** setzt sich aus dem Vorsitzenden (Pfarrer), dem stellvertretenden Vorsitzenden Mag. Josef Mayer (KdF) und 5 weiteren Personen zusammen:
2 Personen aus StA, 1 Person aus KdF und je 1 Person aus DWM und KvS.
2 unabhängige Rechnungsprüfer sind verantwortlich für die Richtigkeit der finanziellen Gebarung der Pfarre.

Den **Pfarrgemeinderat** bilden alle hauptamtlichen pastoralen Pfarrmitglieder, die stellvertretende Vorsitzende Maria Raschke (KvS) und 9 weitere Ehrenamtliche (3 Personen aus StA, 3 Personen aus KdF, 1 Personen aus KvS und 2 Personen aus DWM), Vorsitzender ist Pfarrer P. Artur Stepien SAC.

Das **Leitungsteam** besteht aus dem Pfarrer, einem PAss und den Gemeindeleiter*innen aus den 4 Gemeinden.

Die Pfarre besteht aus **4 Teilgemeinden**, die den früheren Pfarren entsprechen.
Jede Teilgemeinde wird von einem Gemeindeausschuss, in enger Absprache mit den anderen Pfarrgremien, verwaltet.

Jedem Gemeindeausschuss steht ein*e **Gemeindeausschussleiter*in** bzw. ein **Gemeindeausschussleitungsteam** vor:

Gemeinde Königin des Friedens - Regina Heß
Gemeinde St. Anton von Padua - Mag. Albert Noss
Gemeinde Katharina von Siena - Mariola M. Raschke
Gemeinde Dreimal Wunderbare Muttergottes - P. Dr. Krzysztof Dudzik SAC, Peter Lunda und Pastoralassistentin Barbara Holzer

Der **Gemeindeausschuss** ist für gemeindeinterne Belange zuständig, was zur Bildung von Fachausschüssen auf Gemeindeebene führt. Nicht jede Gemeinde hat zwingend die gleichen Fachausschüsse, das ergibt sich aus den jeweiligen Schwerpunkten der Gemeinden.

Außer den Fachausschüssen bestehen in den Gemeinden auch verschiedene Interessensgruppe (Familienrunden, Seniorenrunden, Chöre etc.)

Um **Prävention** in der kirchlichen Kinder- und Jugendarbeit und Intervention bei (sexuellen) Übergriffen und Gewalt im kirchlichen Umfeld zu gewährleisten wurde Frau Katharina Fritsch mit dieser Aufgabe betraut.
Es ist uns ein Anliegen diesen sensiblen Bereich offen zu besprechen, Vertrauen aufzubauen, die uns anvertrauten Kinder und Jugendlichen bestmöglich zu schützen und Betroffenen Beratung und Hilfe zu geben.

Der Pfarrgemeinderat hat die Bildung von **Pfarr-Fachausschüssen** beschlossen und die Leiter*innen dieser Ausschüsse nominiert.

Es gibt folgende Fachausschüsse:

FA für Liturgie - Mag. Albert Noss - alle Priester
FA für Kinder und Jugend - Mag. Klaus Eichardt-Ackerler
FA für Erwachsenenbildung - Dr. Wolfgang Zeidl
FA für Senioren - Maria Raschke
FA für Caritas - Pastoralassistentin Barbara Holzer
FA für Öffentlichkeitsarbeit - Regina Heß
FA für Verkündigung - P. Dipl. Theol. Artur Stepien SAC

Die Mitglieder der Ausschüsse treffen sich regelmäßig und werden, wenn möglich von einem Priester begleitet.

Charakteristik der FA:

<u>FA für Liturgie:</u>
Vorbereitung großer liturgischer Feste der Pfarre im Jahreslauf
Kommunikation zwischen den Gemeinden pflegen, um Parallelveranstaltungen zu verhindern.
Neue Liturgieformen und spirituelle Angebote

FA für Erwachsenenbildung:
Gemeindeübergreifende Zusammenarbeit bei Bildungsveranstaltungen
Breite Themenvielfalt
Auf aktuelle Bedürfnisse der Gemeinden eingehen

FA für Senioren:
Sehr lebendige, christliche Gruppen
Jüngere Seniorinnen und Senioren einbinden
Aktivitäten in eigener Gemeinde und auf Pfarrebene

FA für Kinder und Jugend:
Soziale und spirituelle Angebote für Kinder und Jugendliche
Das vorhandene Potential nutzen und Gemeinschaftsbildung
Kontakt über/mit Schulen und Kindergärten

FA für Ökumene - ausgesetzt:
Interreligiöse Veranstaltungen auf Dekanatsebene
CSI – Messen für verfolgte Christen

FA für Caritas:
Sprechstunden
Lebensmittelausgabe für Bedürftige

FA für Öffentlichkeitsarbeit:
Betreuung der Informationsmedien der Pfarre
Pfarrkalender und Koordination von Terminen
Pfarrzeitung
Schaukästen

FA für Verkündigung
Zusammenarbeit mit Kindergärten und Schulen im Pfarrgebiet

Struktur der Gremien der Pfarre

Die einzelnen Gremien arbeiten nach dem Subsidiaritätsprinzip miteinander, folgende Grafik verdeutlicht die Verflechtung:

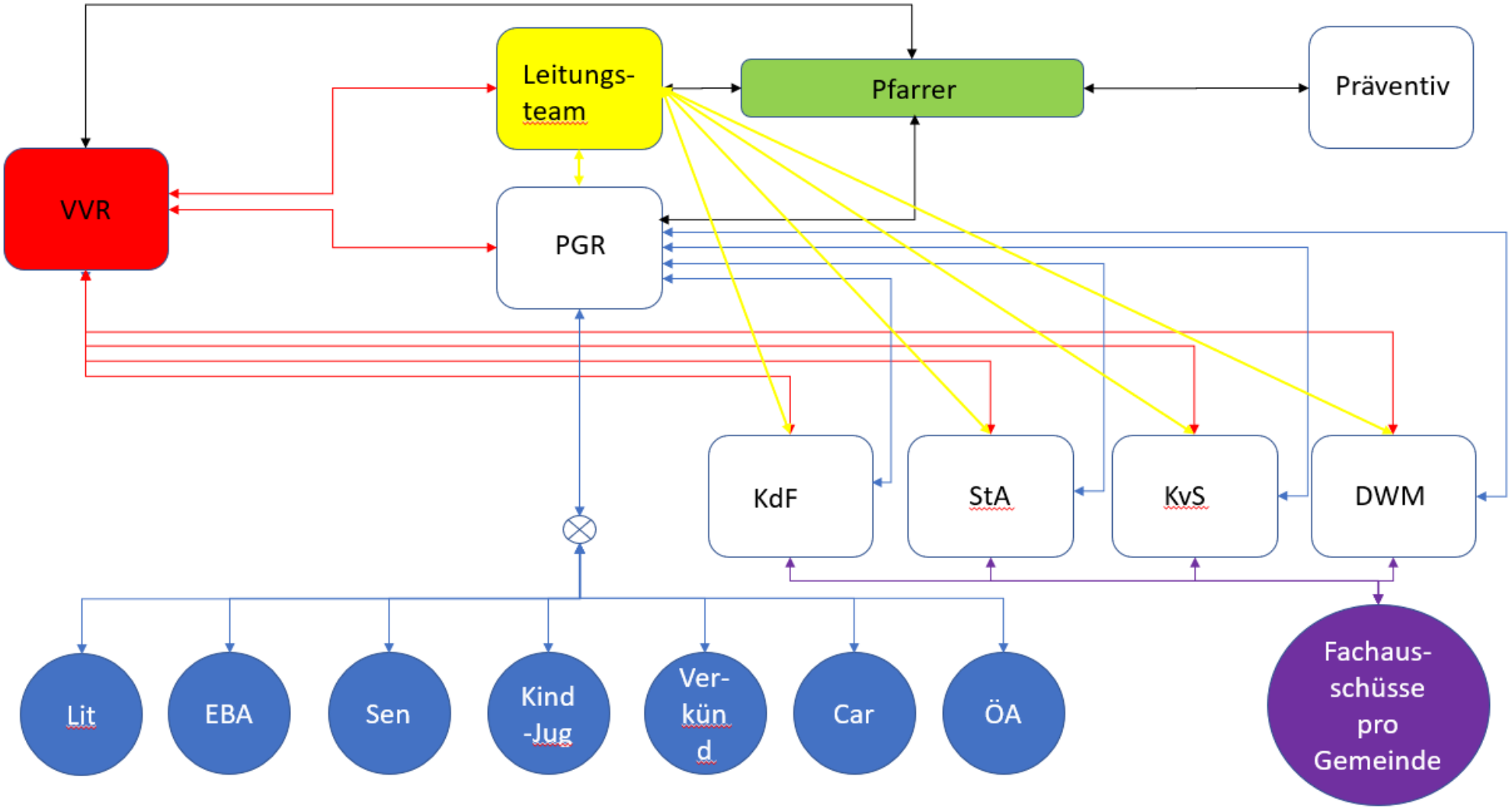

Lied der Pfarre zur Göttlichen Barmherzigkeit

Text: Klaus Eichardt-Ackerler
Manfred Wasner

Melodie: Karl Schütz

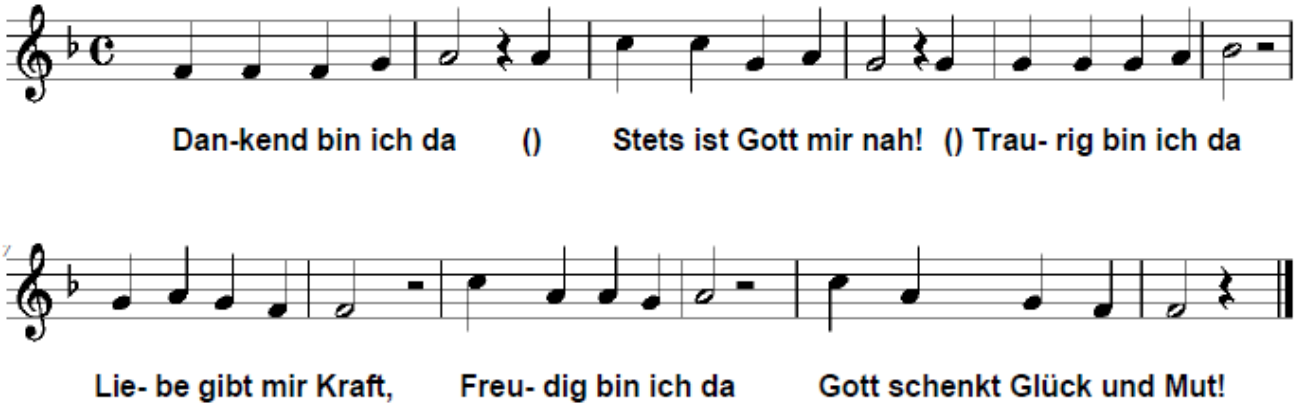

Alle sind wir da - Gemeinsam unser Weg !
Bittend sind wir da - Weil Du auf uns schaust !
Jubelnd sind wir da Du bist unser Licht !

Liebend bist Du da - Lasse uns das spür´n !
Barmherzig bist Du da - Lob und Preis dafür !
Immer bist Du da - Als das Licht der Welt !

Gebet der Pfarre:

Lieber Gott,

dankend bin ich da - Deine Nähe tut mir gut,
bedrückt bin ich da - Liebe gibt mir Kraft,
froh bin ich da - Glück schenkt mir Mut!

gemeinsam sind wir da - zusammen geht unser Weg,
bittend sind wir da - weil so vieles fehlt,
lobend sind wir da - Du bist unser Licht!

liebend bist Du da - doch merken wir's oft nicht,
barmherzig bist Du da - gepriesen bist dafür,
immer bist Du da - entfache unser Gespür!

Amen.

Gebet Pfarre „Göttliche Barmherzigkeit"